EPL-100BT-12V
EPL-125BT-12V

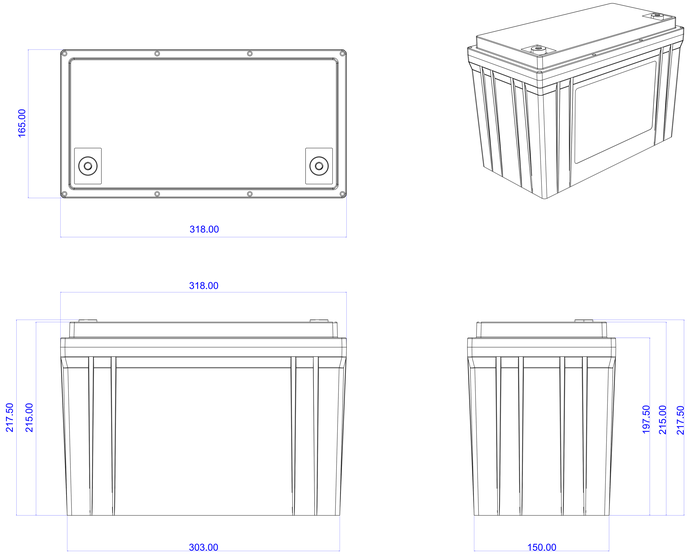
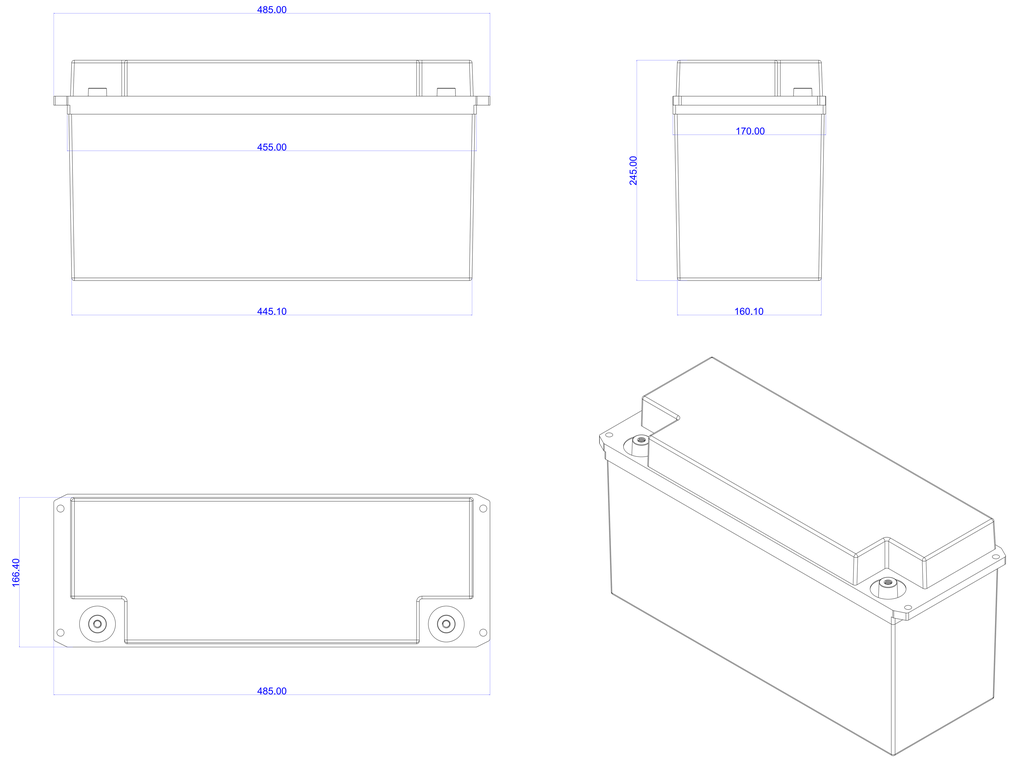
EPL-200BT-12V